令和3年度岐阜地区新人大会結果

男子

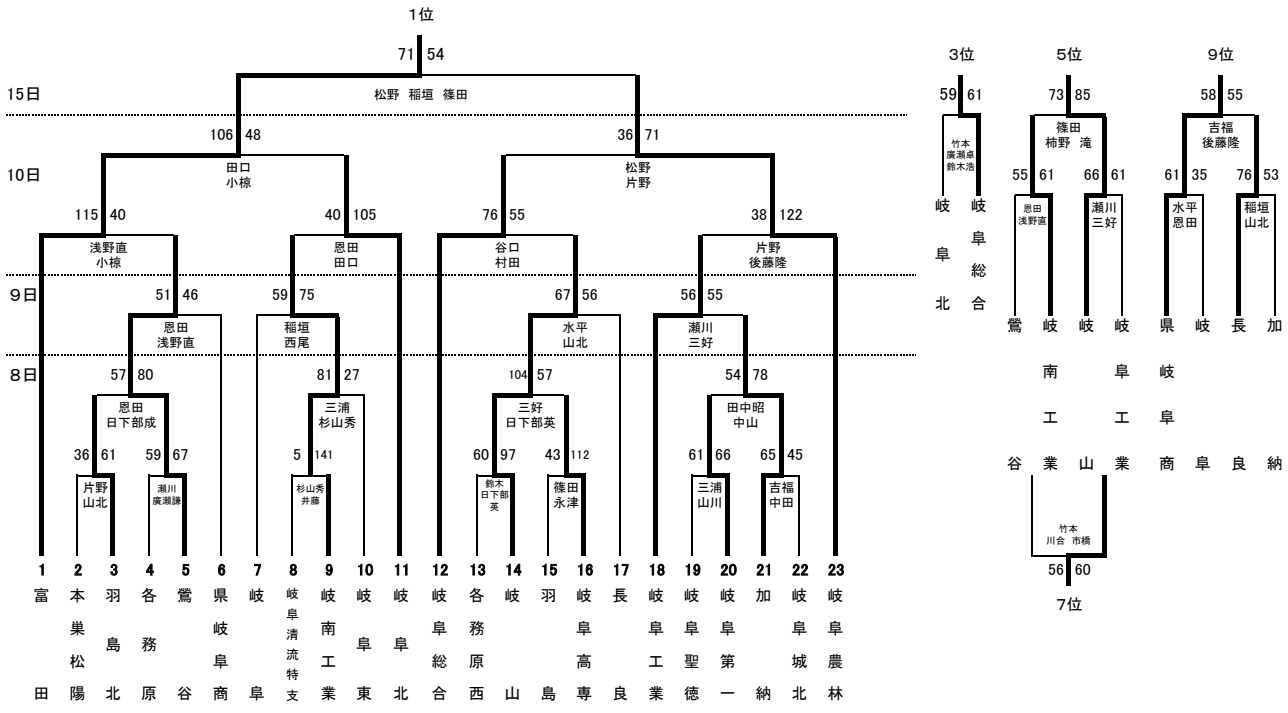

1位:富田　2位:岐阜農林　3位:岐阜総合　4位:岐阜北　5位:岐山　6位:岐南工業　7位:岐阜工業　8位:鶯谷　9位:県岐阜商　10位:長良

女子

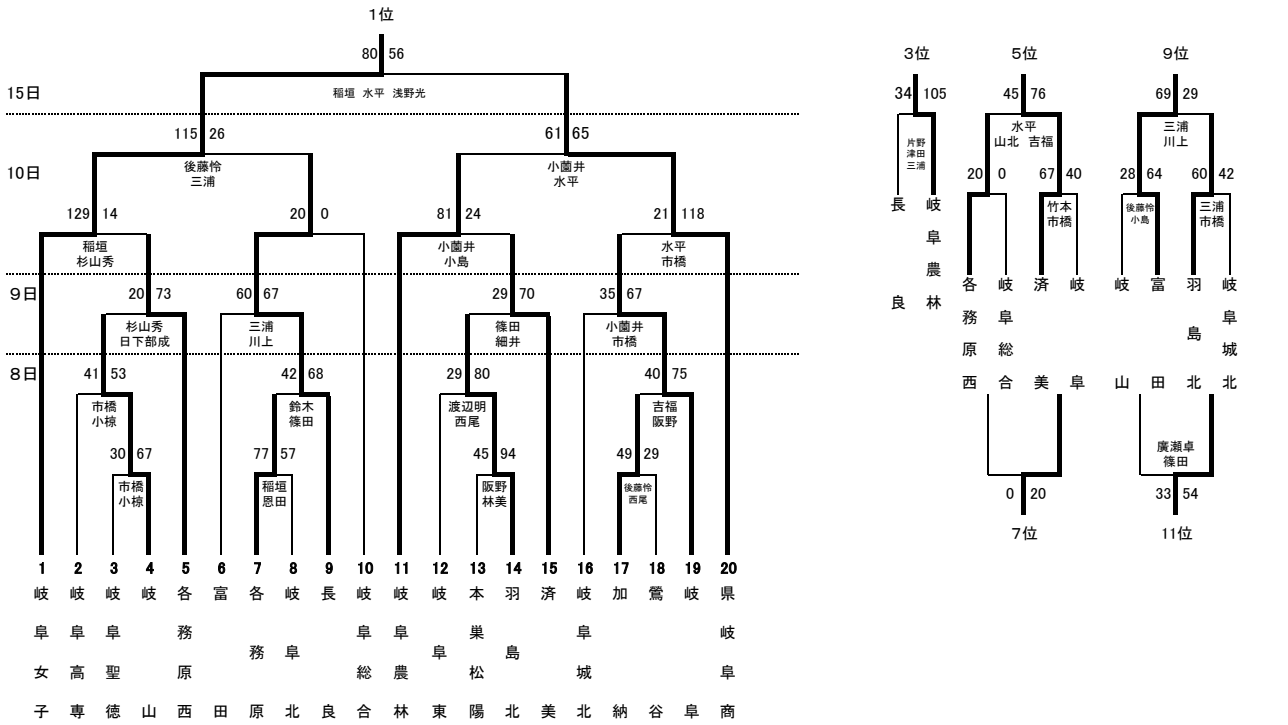

1位:岐阜女子　2位:県岐阜商　3位:岐阜農林　4位:長良　5位:済美　6位:各務原西　7位:岐阜　8位:岐阜総合　9位:富田　10位:羽島北
11位:岐阜城北　12位:岐山